À joint en V

FINI TEXTURÉ

SYSTÈME DE FIXATION RÉGULIER

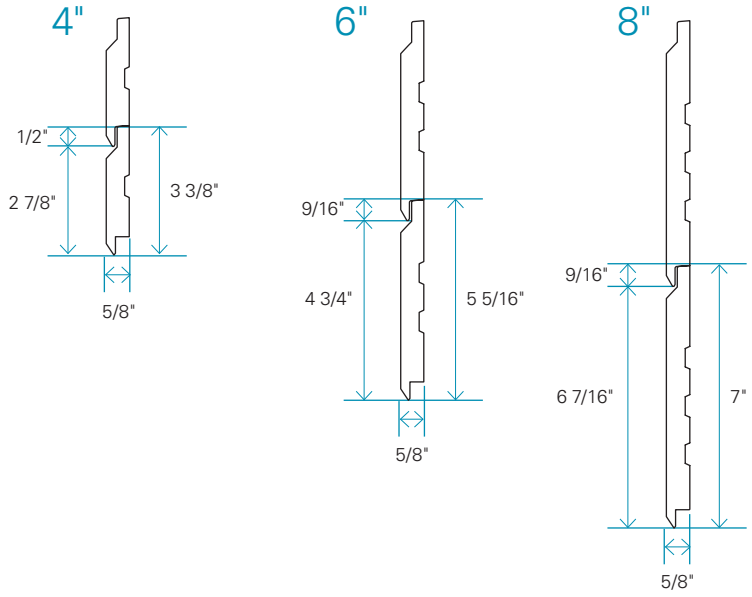

LARGEUR NOMINALE	SYSTÈME DE FIXATION	FINI	DIMENSIONS RÉELLES	SURFACE UTILE	CHEVAU-CHEMENT	POSE
4"	Régulier	Texturé	5/8" x 3 3/8"	2 7/8"	1/2"	Horizontale et verticale
6"	Régulier	Texturé	5/8" x 5 5/16"	4 3/4"	9/16"	Horizontale et verticale
8"	Régulier	Texturé	5/8" x 7"	6 7/16"	9/16"	Horizontale et verticale

Spécifications générales

ESSENCES

- Sapin - Épinette / noueux.

FABRICATION

- Le lambris est séché dans un séchoir à une teneur en humidité entre 12 % et 16 %;
- Le substrat de bois est disponible dans le fini texturé.

EMBALLAGE

- Longueurs variées de 4 pieds à 16 pieds en paquets.

COULEURS DISPONIBLES

Fini texturé

- Charte de couleurs opaques Maibec;
- Teintes naturelles Maibec;
- Teinture opaque (2 couches). Choix illimité de couleurs opaques, grâce à notre système de coloration personalisée TrueMatch®.

APPLICATION DE TEINTURE EN USINE

- Lambris teint sur les six faces, en environnement contrôlé, pour une protection accrue contre les effets néfastes du soleil et des intempéries;
- Teintures acryliques à faibles composés organiques volatils (COV).

Pour usage extérieur seulement.

* VOIR LA MÉTHODE DE CALCUL DANS LA SECTION SUPPORT AU MAIBEC.COM.

À joint en V

Préparation du mur pour l'installation

L'installation du lambris doit se faire sur un mur en colombages de bois à entraxe de 16" maximum recouvert d'un panneau de type O.S.B (panneau à copeaux orientés - *Oriented Strand Board*) ou d'un contreplaqué ainsi que d'un pare-intempérie approuvé. La préparation du mur est finalisée par l'installation de lattes fixées à la verticale dans les colombages selon les exigences des codes du bâtiment en vigueur dans votre région et les exigences d'installation Maibec. Combinées à des accessoires de ventilation et de drainage, les lattes permettent de créer une lame d'air continue.

Pour connaître tous les détails, consultez le guide d'installation du lambris régulier Maibec au maibec.com sous l'onglet SUPPORT.

Système d'ancrage

CLOUS
(POUR LAMBRIS AVEC SYSTÈME DE FIXATION RÉGULIER)

- Utilisez les clous annelés Maibec à tête plate texturée, en acier galvanisé à immersion à chaud, résistants à la corrosion et teints de la même couleur que le revêtement pour fixer ce dernier sur le mur. Ces clous doivent être commandés au même moment que le lambris;
- Un capuchon en plastique pour marteau est fourni; il sert à protéger la teinture des têtes de clous;
- Simple clouage : 15 lbs de clous pour 1 000 pi^2;
- Double clouage :
  - Profilés 6" : 30 lbs de clous pour 1 000 pi^2;
  - Profilés 8" : 20 lbs de clous pour 1 000 pi^2.

Des exigences spécifiques s'appliquent à la pose du lambris Maibec dans les régions côtières†. Veuillez consulter le guide d'installation du lambris régulier pour tous les détails.

† LES RÉGIONS CÔTIÈRES APPLICABLES SONT CELLES SITUÉES À MOINS DE 600 M (2 000 PIEDS) DU LITTORAL DANS LES PROVINCES DE L'ATLANTIQUE (NOUVEAU-BRUNSWICK, ÎLE-DU-PRINCE-ÉDOUARD, NOUVELLE-ÉCOSSE, TERRE-NEUVE-ET-LABRADOR), SAINT-PIERRE-ET-MIQUELON, ET DES ÉTATS DE LA CÔTE EST DES ÉTATS-UNIS.

Accessoires complémentaires

ACCESSOIRES DE VENTILATION ET DRAINAGE
Dotées d'un patron de perforation ayant 50% d'ouverture, les moulures ventilées s'adaptent à tous les types d'installation où la ventilation et le drainage sont requis tout en contrôlant l'intrusion des rongeurs et de certains insectes derrière le mur. Que ce soit pour du lambris régulier ou Maibec em+^{MD}, les solutions de ventilation rencontrent tous les requis d'installation, éléments clés de la performance du produit.

COINS MÉTALLIQUES
Style épuré se mariant parfaitement au lambris Maibec URBAHN^{MD}. Coin intérieur et coin extérieur, vendus en longueurs de 10'.

GARANTIE* – LAMBRIS FINI TEXTURÉ

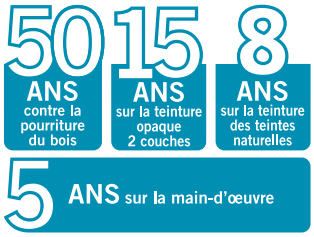

* CERTAINES RESTRICTIONS S'APPLIQUENT. VOIR LES CONDITIONS DE GARANTIE DÉTAILLÉES.

® / MD MARQUES DÉPOSÉES PROPRIÉTÉS DE MAIBEC INC. © COPYRIGHT - MAIBEC INC. JANVIER 2019 A1616301.4F